# TEPLOVODNÍ KRBOVÁ VLOŽKA WH 70 AQUATIC
# dle EN 13 229

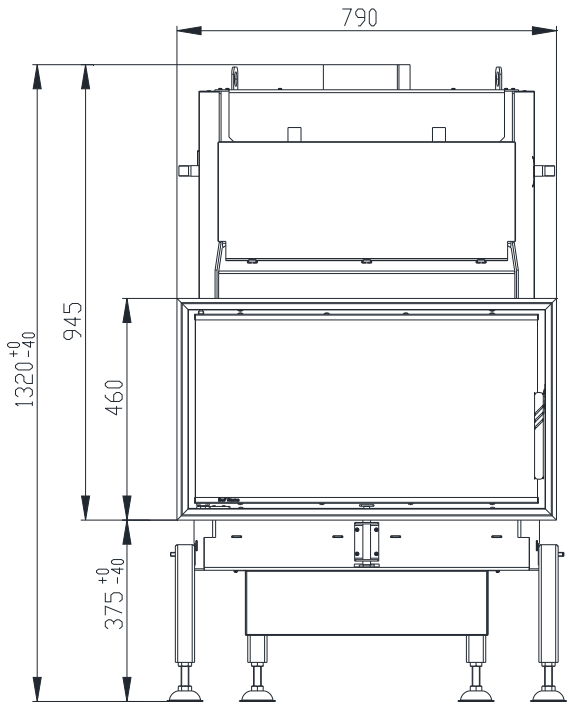


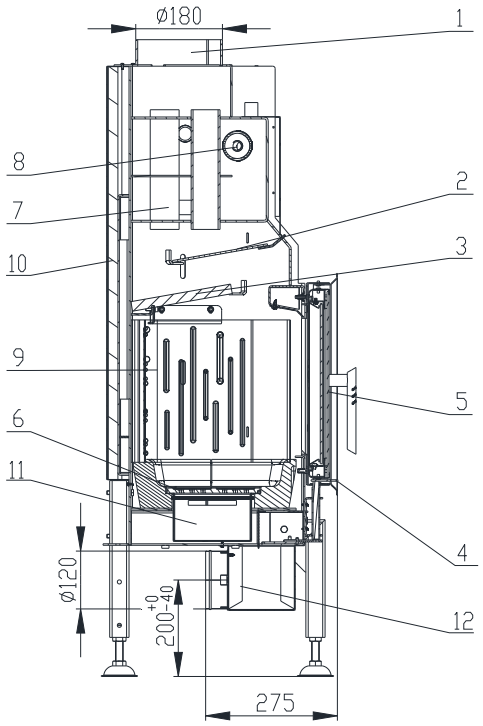


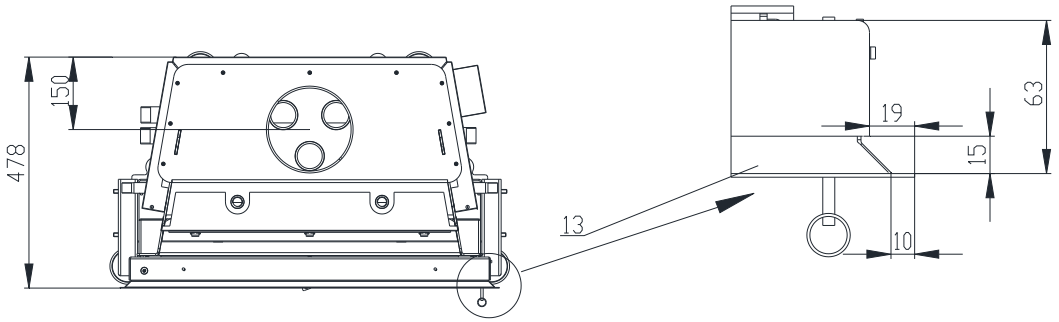


**1. Hrdlo kouřovodu**
**2. Deflektor (Ocel)**
**3. Deflektor (Vermikulit)**
**4. Ovládání vzduchu pro spalování**
**5. Sklo**
**6. Rošt**
**7. Výměník**
**8. Dochlazovací smyčka**
**9. Žáruvzdorná tvarovka (Carcon)**
**10. Izolace**
**11. Popelník**
**12. Přívod externího vzduchu**
**13. Zazdívací rámeček**

**Technické údaje:**

| | | |
|---|---|---|
| jmenovitý tepelný výkon | kW | 10 |
| účinnost | % | 87 |
| tepelný výkon do vody | kW | 8 |
| objemový proud spalin | g/s | 9,2 |
| teplota spalin | $^{o}$C | 169 |
| min.tah (podtlak) při jmen.tepelném výkonu | Pa | 12 |
| palivo | | dřevo (buková polena) |
| množství paliva za hodinu | kg/h | 2,96 |
| Emise CO ve spalinách (ve vztahu ke 13% O2 ) | % | 0,091 |
| průměr kouřovodu | mm | 180 |
| hmotnost | kg | 197 |

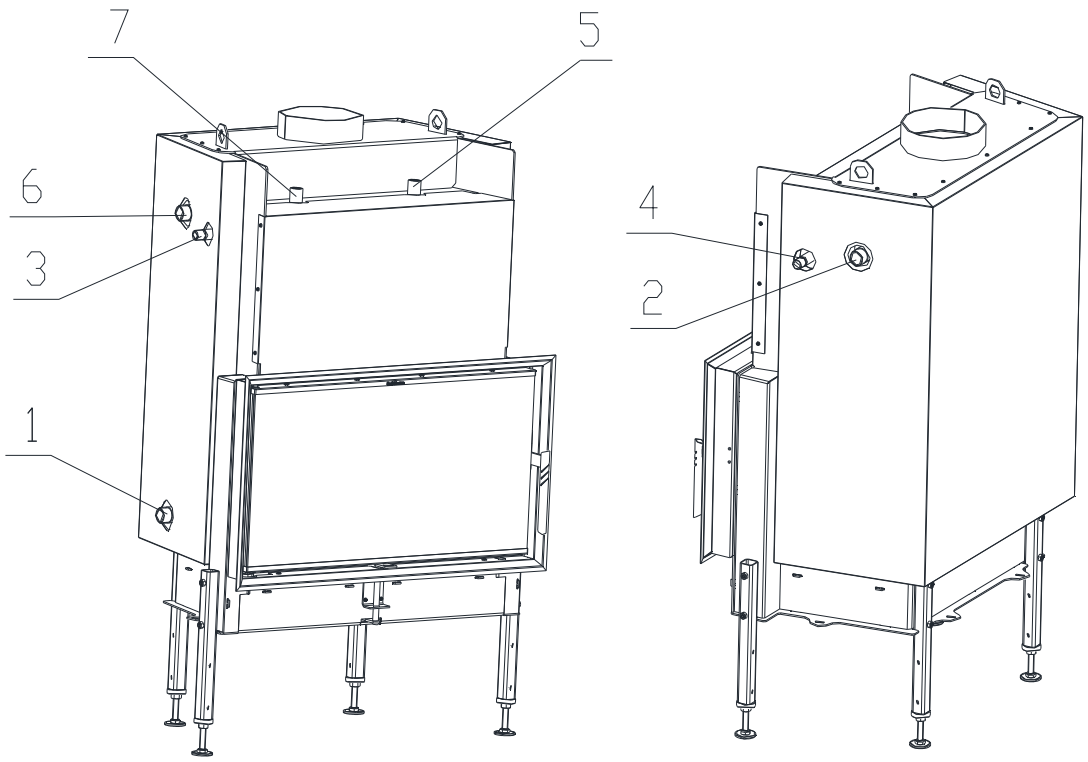


1 – Vstup studené vody do výměníku (zpátečka), vnější závit 1“
2 – Výstup teplé vody z výměníku (stoupačka), vnější závit 1“
3 – Přívod studené vody do termického zabezpečení, vnější závit 1/2“
4 – Výstup ohřáté vody z termického zabezpečení, vnější závit 1/2“
5 – Vstup pro odvzdušňovací ventil, vnitřní závit 1/2“
6 – Vstup pro čidlo termického zabezpečení, vnější závit 1“
7 – Vstup pro pojistný tlakový ventil, vnitřní závit 1/2“

BeF Home, s.r.o.
Kotvrdovice 277
679 07 Kotvrdovice
IČO: 25524682

**12**

Typ: **WH 70**
Provedení: **WH 70V,WH 70VCL,WH70VCP**
Číslo zkoušky: **30-11699**
Notifikovaná osoba: **1015** **EN 13229**
Tepelný výkon: **10 kW výkonu pro vytápění**
Energetická účinnost: **87 %**
Emise CO ve spalinách (ve vztahu ke 13% $O_2$ ): **0,091 %**
Teplota spalin: **169 °C**
Vzdálenost od přilehlých hořlavých materiálů: **8cm + 10cm tepelné izolace**
Druhy paliv: **dřevo (buková polena)**
**Krbová vložka na pevná paliva k vytápění místností**

**Přečíst a dodržovat návod k použití!**
**Spotřebič s krátkodobým spalovacím procesem!**

## Sestava carconového topeniště

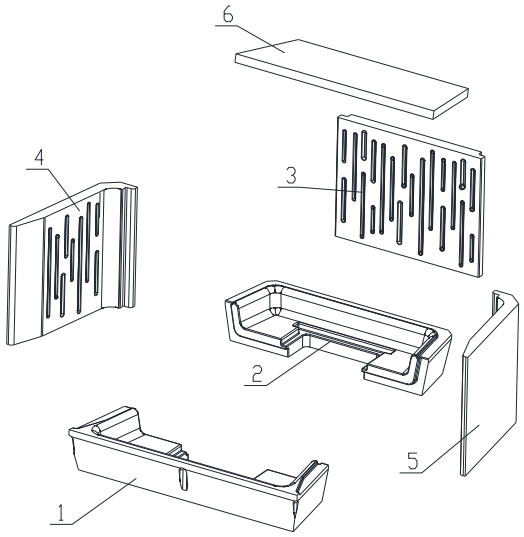


1 – DNO PŘEDNÍ
2 – DNO ZADNÍ
3 – ZÁDA
4 – BOK LEVÝ
5 – BOK PRAVÝ
6 – DEFLEKTOR DOLNÍ

Detaily viz návod k instalaci a použití