KRBOVÁ VLOŽKA BEF FLAT 8 dle EN 13 229

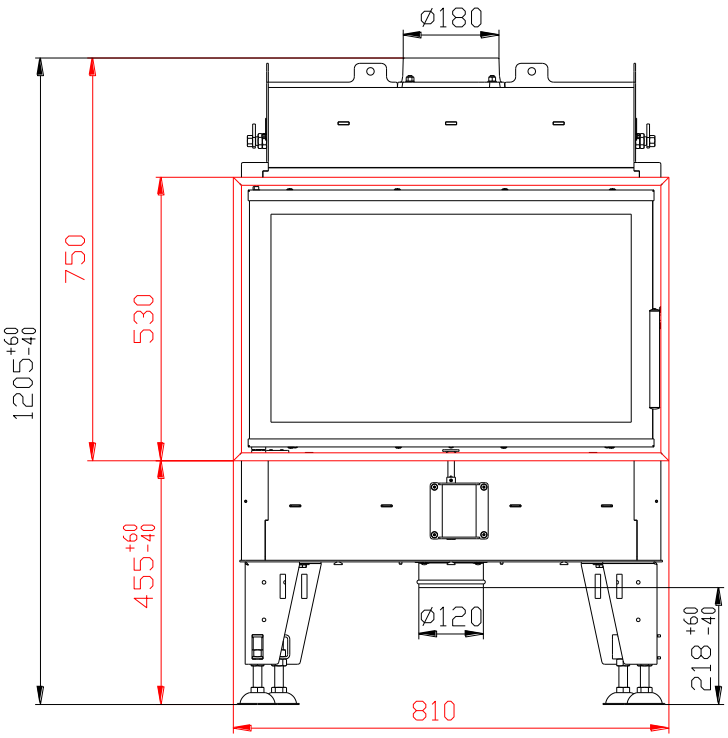

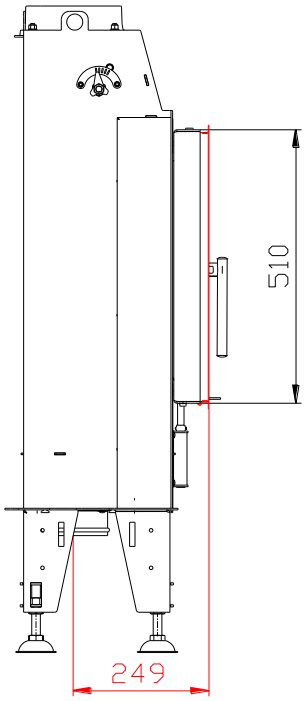

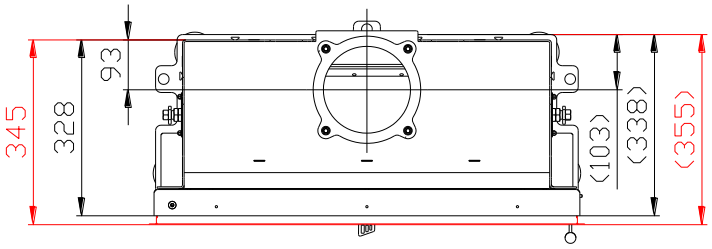

KRBOVÁ VLOŽKA BEF FLAT 8 dle EN 13 229

Technické údaje:

Jmenovitý tepelný výkon	kW	8
Účinnost	%	85
Objemový proud spalin	g/s	6
Teplota spalin	ºC	212
Min. tah (podtlak) při jmen. tepelném výkonu	Pa	12
Palivo		dřevo (buková polena)
Množství paliva za hodinu	kg/h	2,54
Emise CO ve spalinách (ve vztahu ke 13% O2)	%	0,0932
Prach ve spalinách (při 13% O_2)	mg/Nm^3	16
Průměr kouřovodu	mm	180
Hmotnost	kg	137

Sestava carconového topeniště:

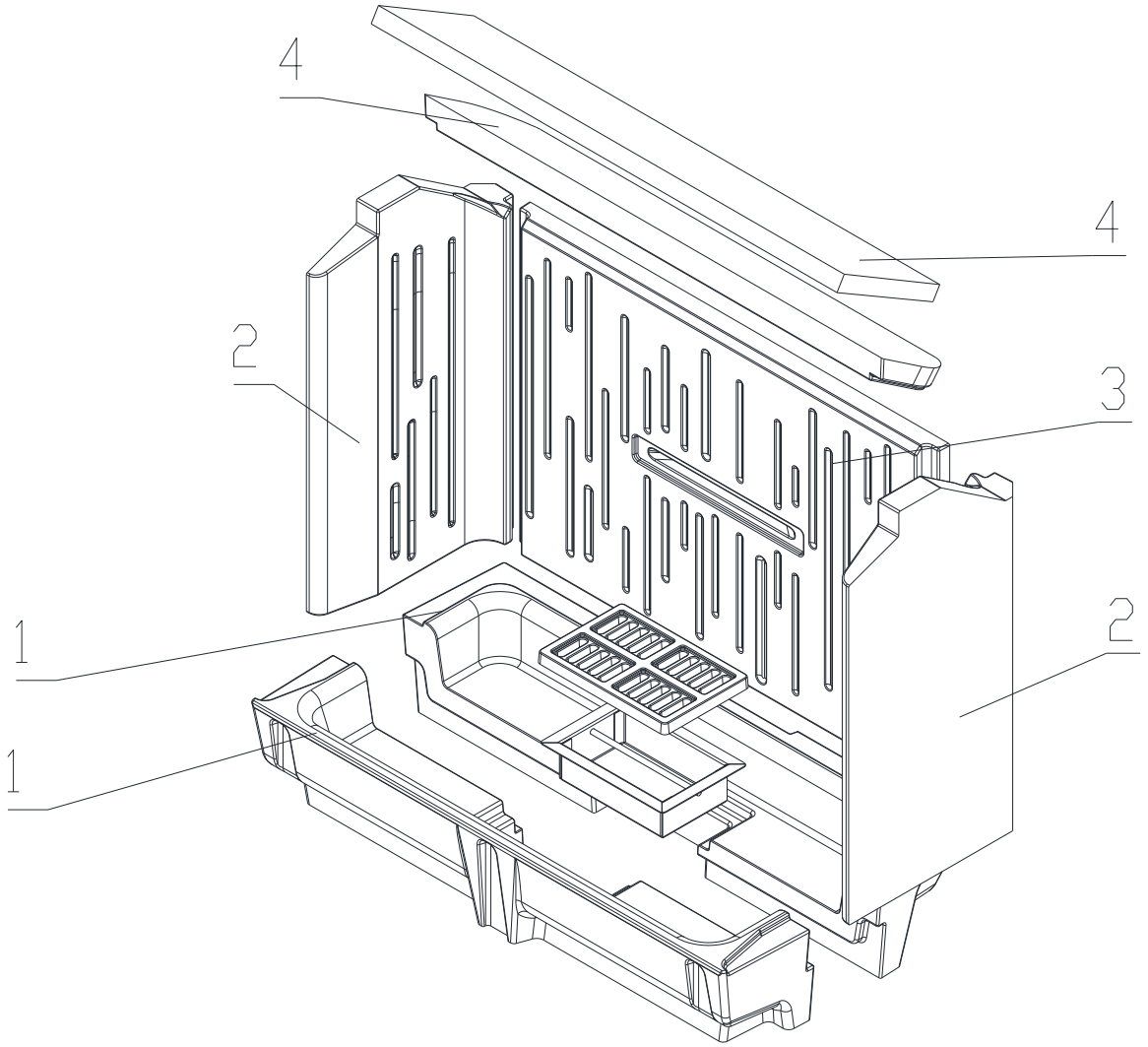

1. **DNO**
2. **BOK**
3. **ZÁDA**
4. **DEFLEKTOR**

Detaily viz návod k instalaci a použití.