BEF HOME
s žárem v srdci

TECHNICKÉ ÚDAJE

Jmenovitý tepelný výkon	11 kW
Jmenovitý tepelný výkon do vody	8 kW
Účinnost	87,3 %
Průměr kouřovodu	150 mm
Min. tah (podtlak) při jmen. tepelném výkonu	12 Pa
Teplota spalin	169 °C
Objemový proud spalin	9,2 g/s
CO (13% O_2):	1139 mg/Nm^3
OGC (13% O_2):	71 mg/Nm^3
PM (13% O_2):	29 mg/Nm^3
NOx (13% O_2):	114 mg/Nm^3
Množství paliva za hodinu	2,96 kg/h
Palivo	dřevo (buková polena)
Hmotnost	279 kg



SEZNAM NÁHRADNÍCH DÍLŮ

Schéma zapojení výměníku

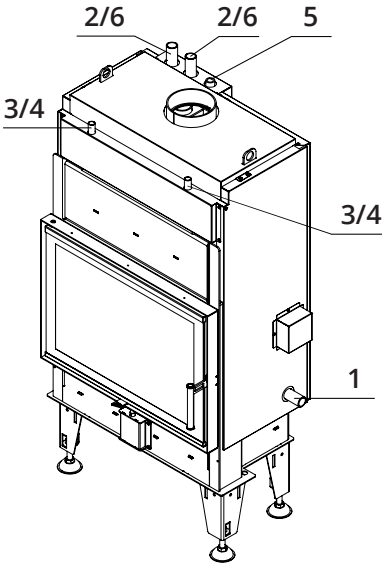

Carconové topeniště

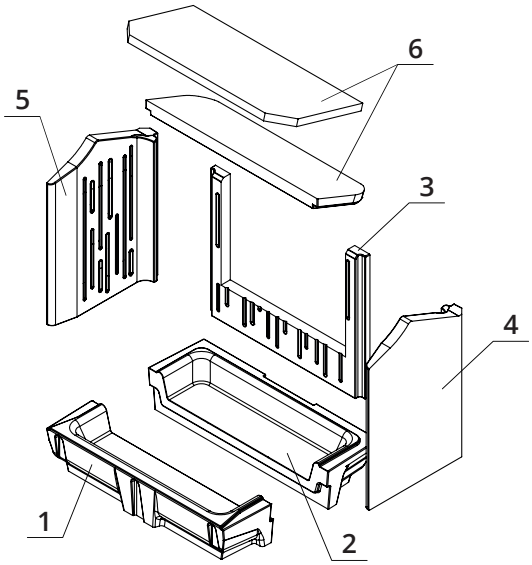

1. Vstup studené vody do výměníku (zpátečka), vnější závit 1“
2. Výstup teplé vody z výměníku (stoupačka), vnější závit 1“
3. Přívod studené vody do termického zabezpečení, vnější závit 1/2“
4. Výstup ohřáté vody z termického zabezpečení, vnější závit 1/2“
5. Vstup pro odvzdušňovací ventil, vnitřní závit 1/2“
6. Vstup pro čidlo termického zabezpečení, vnější závit 1“

1. Dno přední
2. Dno zadní
3. Záda
4. Bok pravý
5. Bok levý
6. Deflektor

BEF AQUATIC WH 70 N

BImSchV Stufe 2 | 15a B - VG | ČSN EN 16510-1 | ČSN EN 16510-2 | eco design

BeF Home s. r. o. I Kotvrdovice 277, 679 07 Kotvrdovice I tel.: +420 516 428 263 I e-mail: info@bef.cz

BEF HOME
s žárem v srdci

TECHNICKÝ VÝKRES

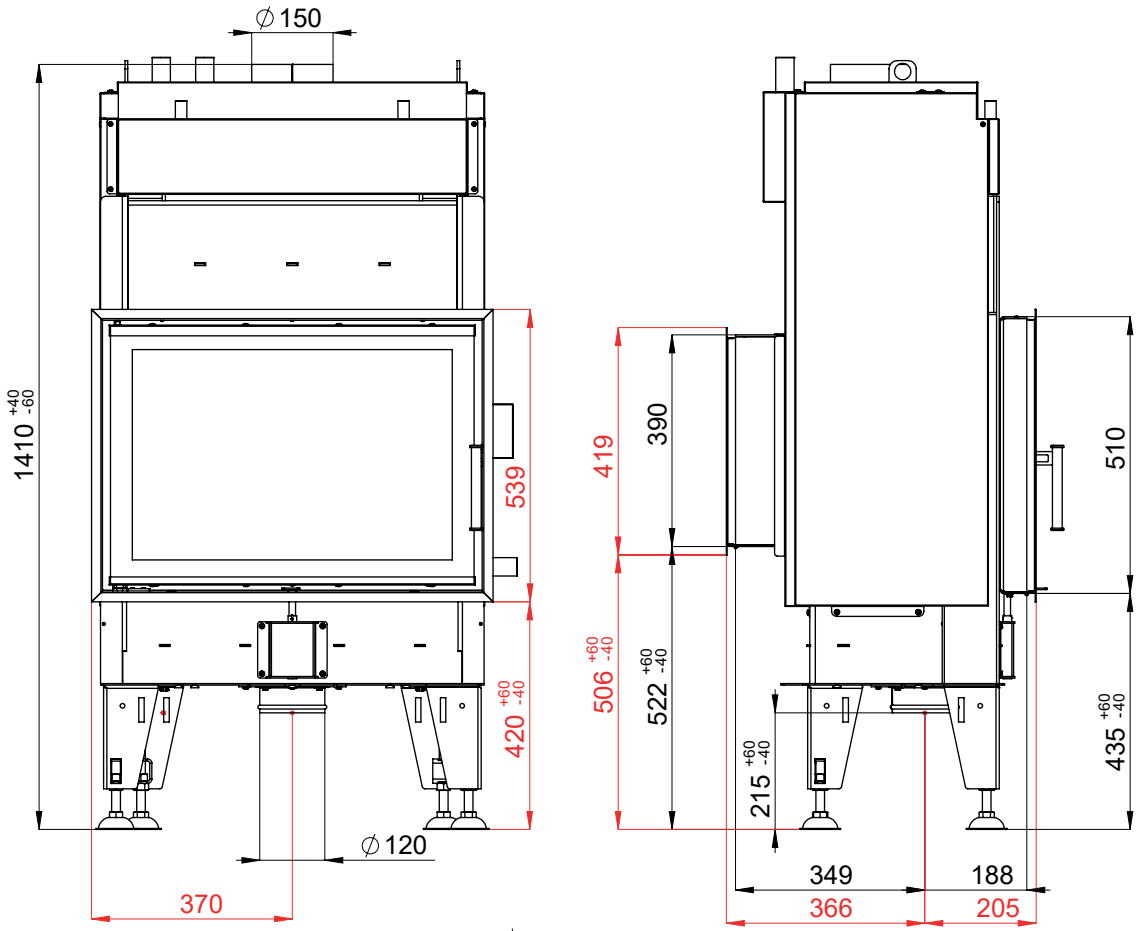

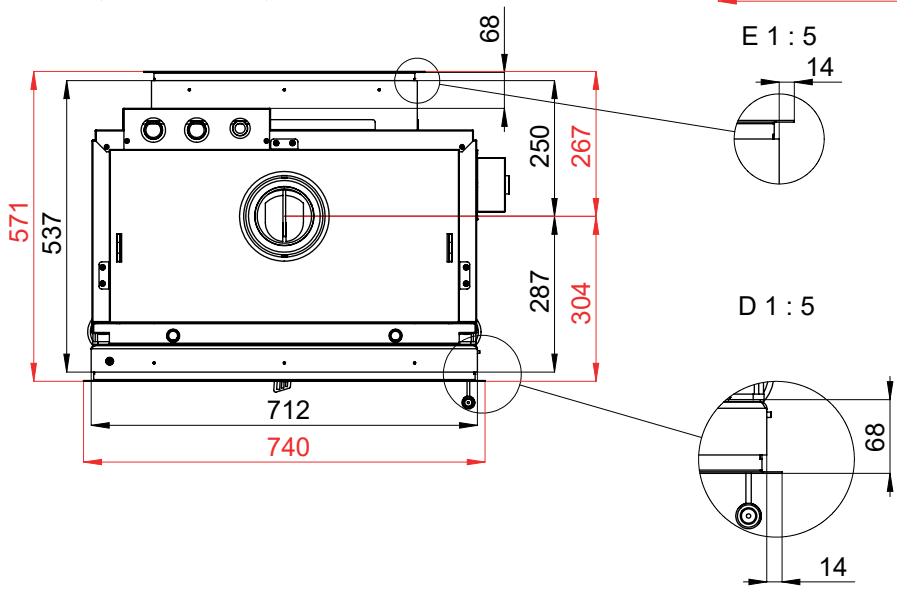

Sklo

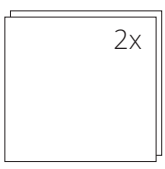

670 x 468 mm

BEF AQUATIC WH 70 N

BImSchV	15a	ČSN EN	ČSN EN	eco design
Stufe 2	B - VG	16510-1	16510-2	

www.krby-bef.cz

BeF Home s. r. o. I Kotvrdovice 277, 679 07 Kotvrdovice I tel.: +420 516 428 263 I e-mail: info@bef.cz